水公第08006号
大谷地区109路線他汚水管渠布設工事

実施図　全８枚

1	全体平面図（5）
2	1工区　107～109
3	3工区　108a～108b
4	2工区　107a～107b
5	土工・土留工標準図
6	人孔構造図
7	舗装構成図
8	仮BM・基準点・人孔位置図

位置図

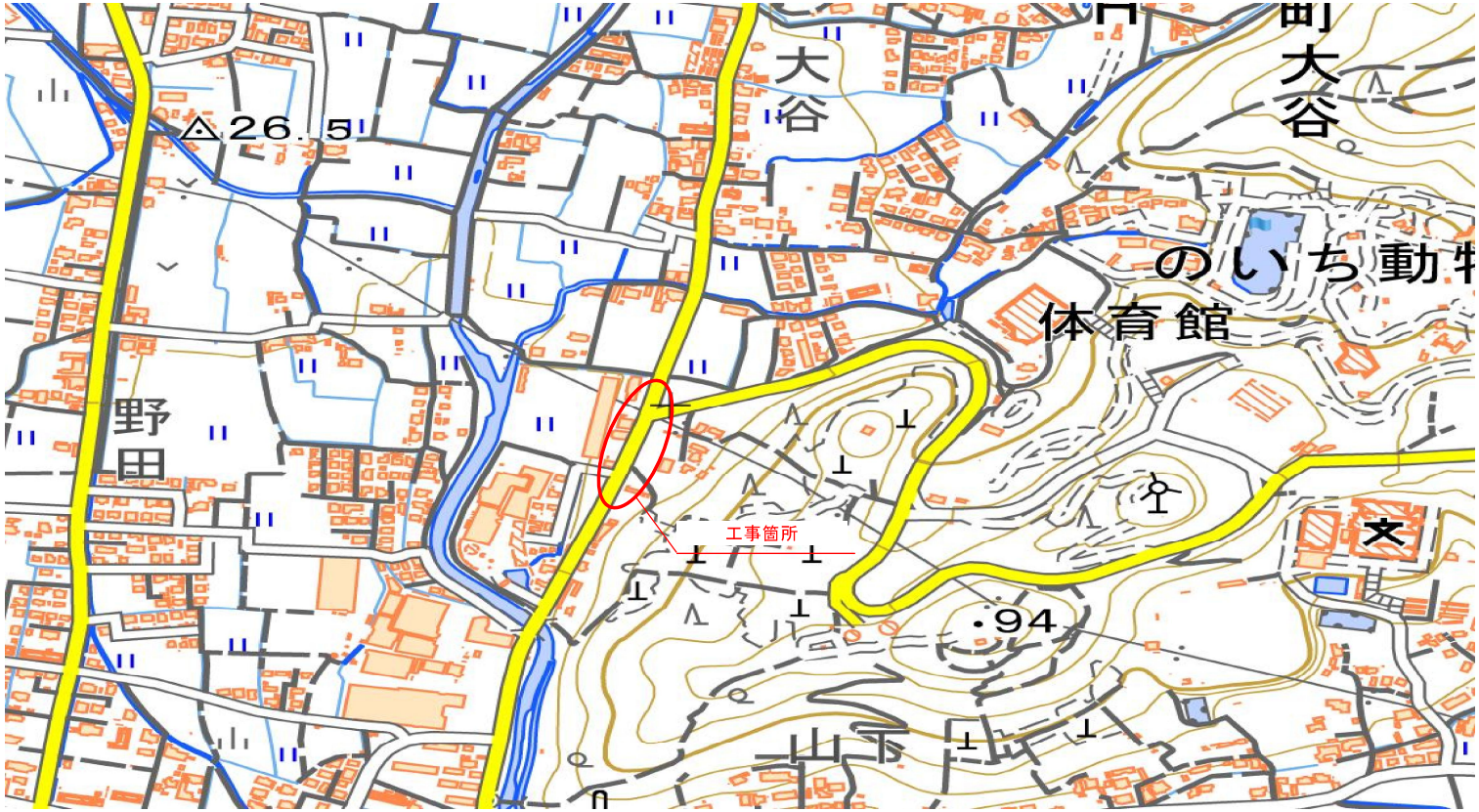

出典：地理院地図/GSI Maps / 国土地理院

https://maps.gsi.go.jp/

全体平面図(5) S=1:500

※注1　上水道管の移設は、施工前にその都度移設先の確認を行うこと。

水公08006号 大谷地区１０９路線他汚水管渠布設工事			
図面名	全体平面図(5)		
縮　尺	S=1:500	番号	1
作成年月	令和　　年　　月		
課　長		係	
高　知　県　香　南　市			

平面図 S=1:500

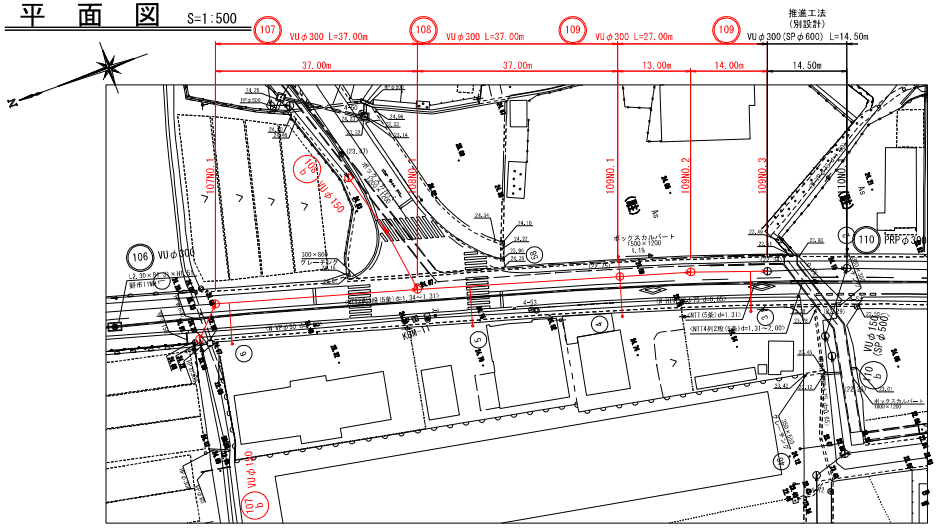

縦断面図 V=1:100 H=1:500

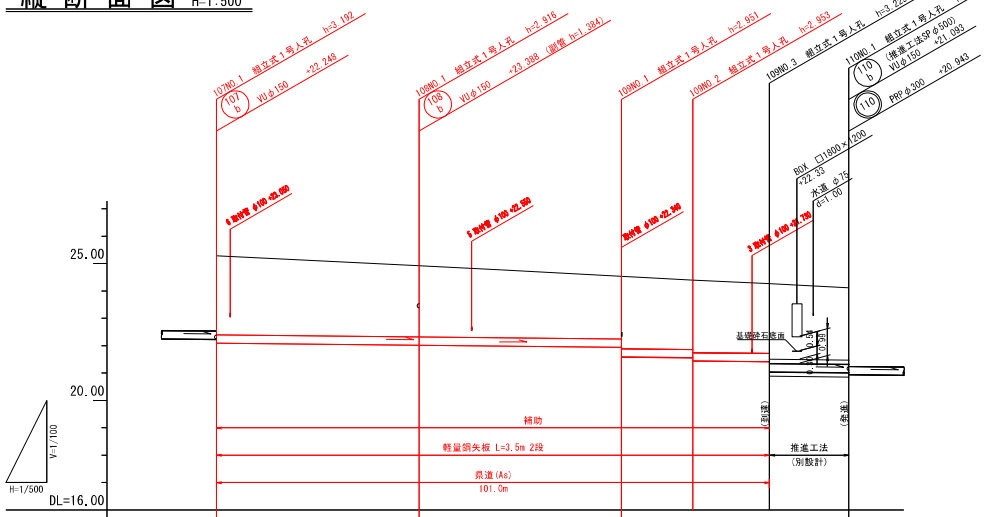

路線番号	107	108	109			
管径	VUφ300				VUφ300 (SPφ600)	
勾配	2.0				2.0	
人孔間距離	37.00	37.00	13.00	14.00	14.50	
土被り	2.89	2.59 2.61	2.30 2.64	2.53 2.65	2.55 2.92	2.80
掘削深	3.346	3.050 3.070	2.764 3.105	2.991 3.107	3.005 3.384	3.263
管底高	22.098	22.024 22.004	21.930 21.589	21.563 21.447	21.419 21.045	21.016
地盤高	25.29	24.92	24.54	24.40	24.27	24.12
追加距離	0.00	37.00	72.00	87.00	101.00	115.50

横断面図 S=1:100

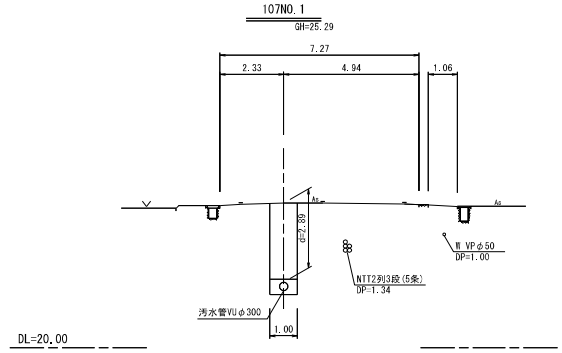

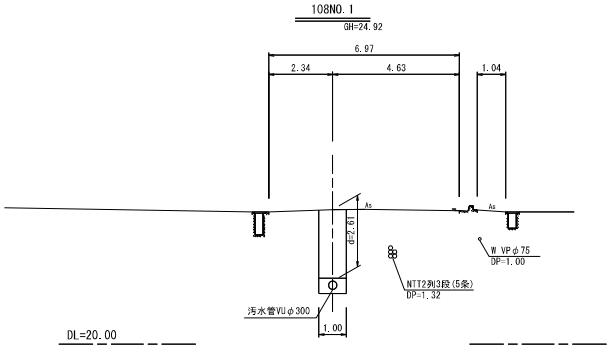

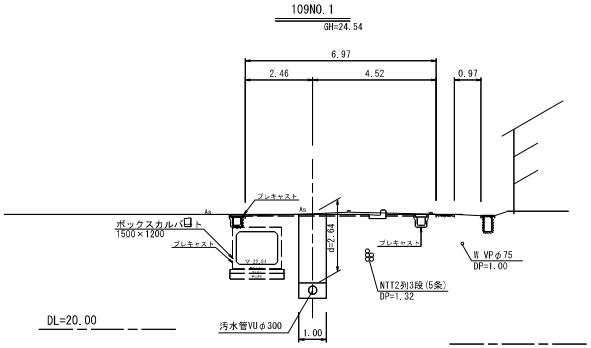

凡例	
	工事実施路線
	既設路線
	将来計画路線
	塩ビ製小型人孔
	コンクリート製小型人孔
	組立式0号人孔（φ750）
	組立式片楕円人孔（600×900）
	組立式1号人孔（φ900）
	組立式2号人孔（φ1200）
	組立式3号人孔（φ1500）
	副管付人孔
	起点人孔
	曲管
	汚水桝及び取付管
W	水道管
T	NTT地中線
B	風呂場
W	トイレ
K	台所
浄	浄化槽

位置図 S=1:5,000

1工区

107 108 109

水公08006号 大谷地区109路線他汚水管渠布設工事			
図面名	平面図・縦断面図・横断面図		
縮尺	図示	番号	2
作成年月	令和　年　月		
課長		係	
高知県香南市			

平面図 S=1:500

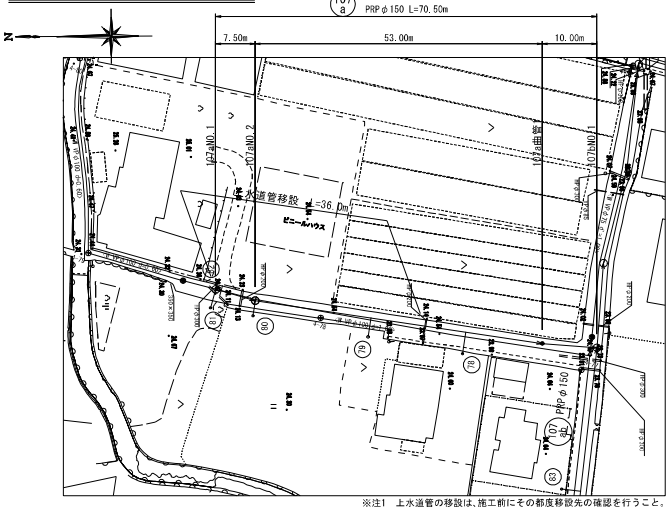

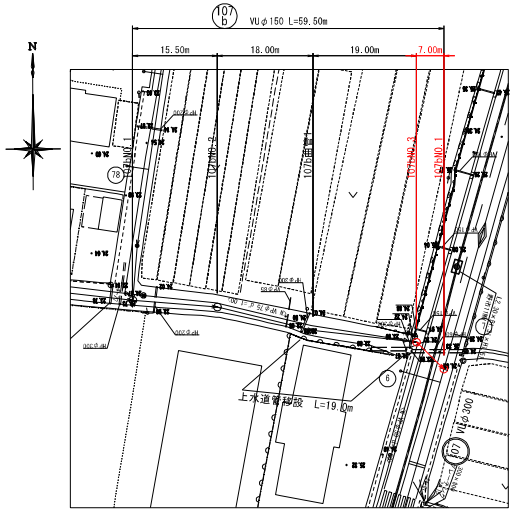

※注1　上水道管の移設は、施工前にその都度移設先の確認を行うこと。

縦断面図 V=1:100 H=1:500

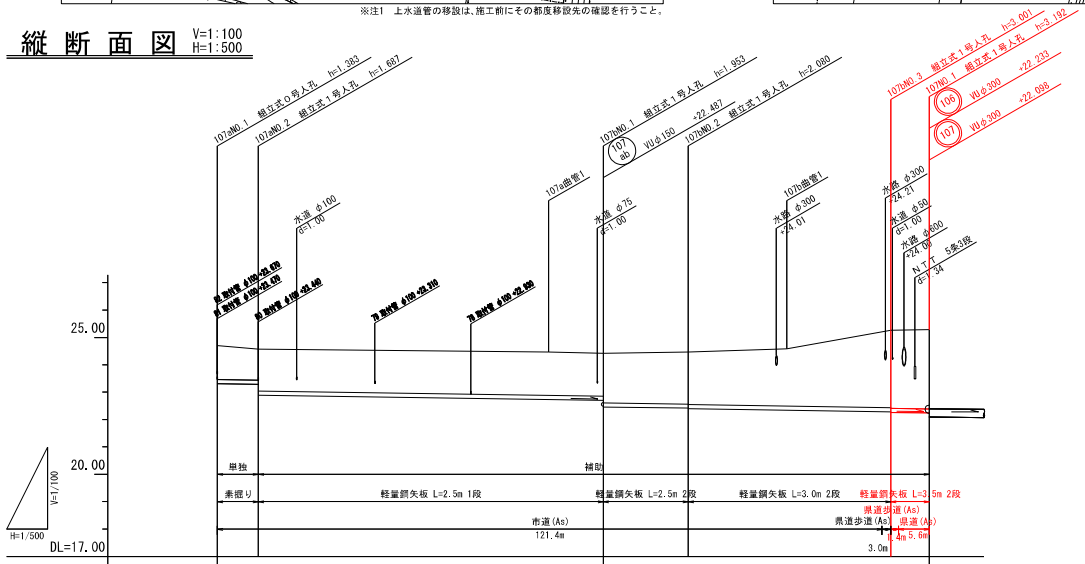

路線番号	107 a					107 b				
管径	VUφ150									
勾配	3.0									
人孔間距離	7.50	63.00				15.50	37.00		7.00	
土被り	1.23	1.13	1.53	1.58	1.56	1.80	1.91	1.93	2.09	2.83	2.85	2.80
掘削深	1.488	1.389	1.790	1.839	1.819	2.056	2.163	2.183	2.347	3.084	3.104	3.056	3.145
管底高	23.317	23.294	22.893	22.734	22.704	22.467	22.420	22.400	22.346	22.289	22.269	22.265	22.248
地盤高	24.70	24.58		24.47	24.42		24.48		24.59	25.37	25.27		25.29
追加距離	0.00	7.50		60.50	70.50		86.00		104.00	123.00		130.00

横断面図 S=1:100

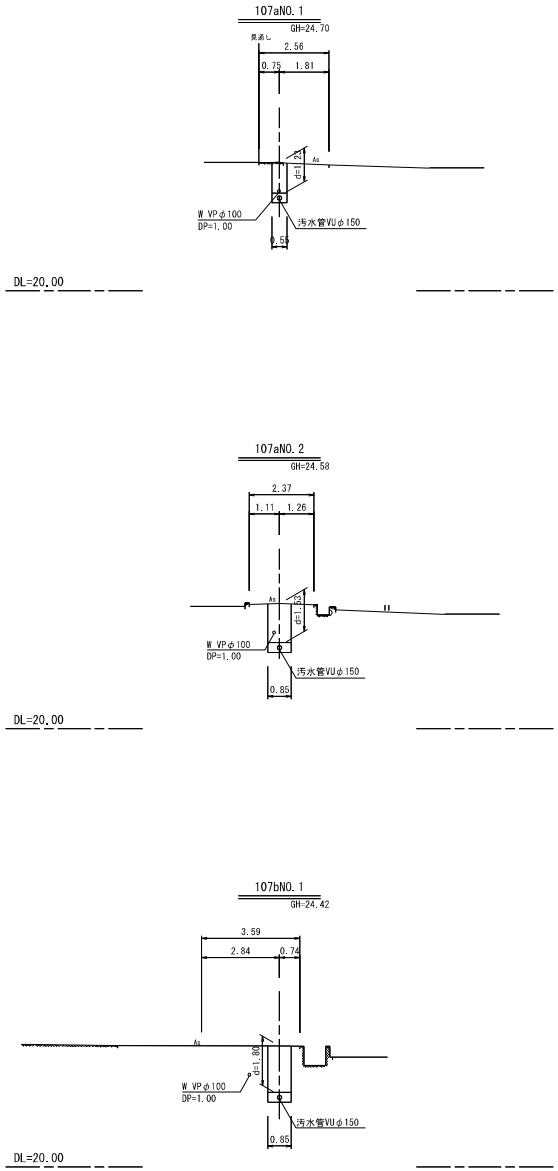

凡例	
	工事実施路線
	既設路線
	将来計画路線
	塩ビ製小型人孔
	コンクリート製小型人孔
	組立式0号人孔（φ750）
	組立式片橋円人孔（600×900）
	組立式1号人孔（φ900）
	組立式2号人孔（φ1200）
	組立式3号人孔（φ1500）
	副管付人孔
	起点人孔
	曲管
	汚水桝及び取付管
W	水道管
T	NTT地中線
B	風呂場
W	トイレ
K	台所
浄	浄化槽

位置図 S=1:5,000

2工区

107 a　107 b

水公08006号 大谷地区109路線他汚水管渠布設工事			
図面名	平面図・縦断面図・横断面図		
縮尺	図示	番号	4
作成年月	令和　年　月		
課長		係	
高知県香南市			

平 面 図 S=1:500

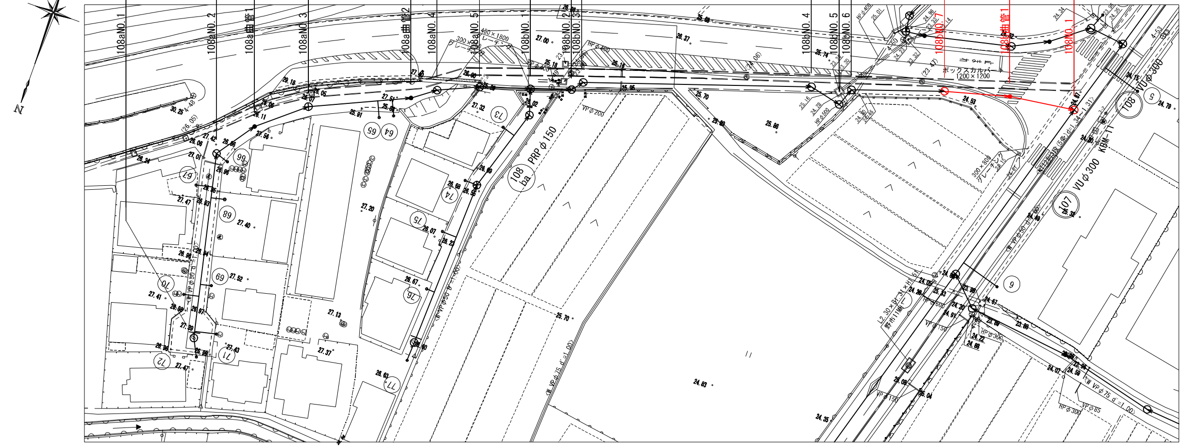

縦 断 面 図 V=1:100 H=1:500

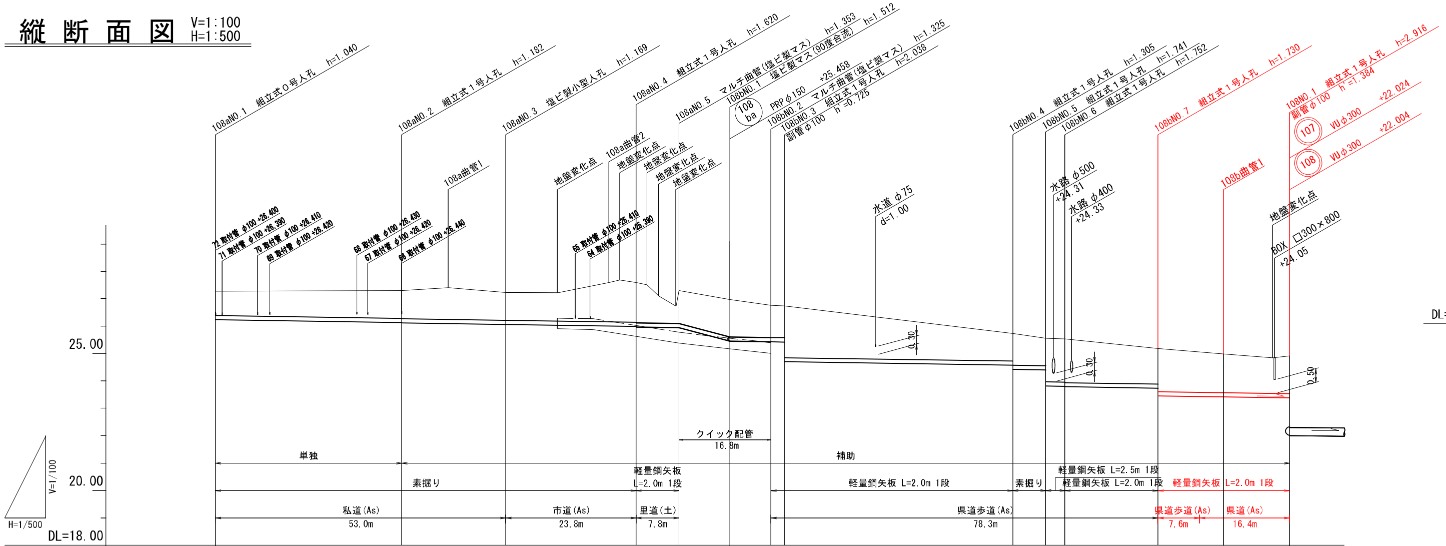

路線番号	108a / 108b
管径	PRPφ150 / VUφ150 / VUφ150
勾配	3.0 / 52.6 / 3.0 / 3.0
人孔間距離	34.00 / 19.00 / 23.80 / 7.80 / 9.30 / 7.50 / 2.50 / 41.70 / 6.00 / 3.50 / 17.00 / 24.00
土被り	0.89 / 1.01 1.03 / 1.16 / 1.02 / 1.03 / 1.44 / 1.54 / 1.45 / 1.47 / 1.40 / 0.99 / 0.63 0.00 / 0.00 0.00 / 0.00 1.16 / 1.89 / 1.00 1.15 / 1.00 1.59 / 1.58 1.60 / 1.30 1.58 / 1.41 / 1.30 / 1.38
掘削深	1.143 / 1.265 1.285 / 1.420 / 1.272 / 1.290 / 1.698 / 1.794 / 1.703 / 1.726 / 1.652 / 1.248 / 0.887 0.000 / 0.000 0.000 / 0.000 1.418 / 2.141 / 1.256 1.408 / 1.256 1.844 / 1.835 1.855 / 1.556 1.833 / 1.723 / 1.669 / 1.556 / 1.635
管底高	26.240 / 26.138 26.118 / 26.093 / 26.061 / 26.033 / 26.005 / 25.999 / 25.990 / 25.970 / 25.964 / 25.957 / 25.948 25.947 / 25.919 25.458 / 25.435 25.428 / 24.702 / 24.577 24.425 / 24.407 23.819 / 23.808 23.788 / 23.737 23.460 / 23.437 / 23.424 / 23.397 / 23.388
地盤高	27.28 / 27.30 / 27.41 / 27.23 / 27.22 / 27.60 / 27.69 / 27.59 / 27.51 / 27.10 / 26.73 / 27.30 / 26.97 / 26.76 / 26.74 / 25.73 / 25.56 / 25.54 / 25.19 / 25.06 / 24.99 / 24.85 / 24.92
追加距離	0.00 / 34.00 / 42.50 / 53.00 / 62.44 / 71.80 / 73.81 / 76.80 / 78.77 / 80.91 / 84.07 / 84.60 / 93.90 / 101.40 / 103.90 / 145.60 / 151.60 / 155.10 / 172.10 / 184.10 / 193.05 / 196.10

横 断 面 図 S=1:100

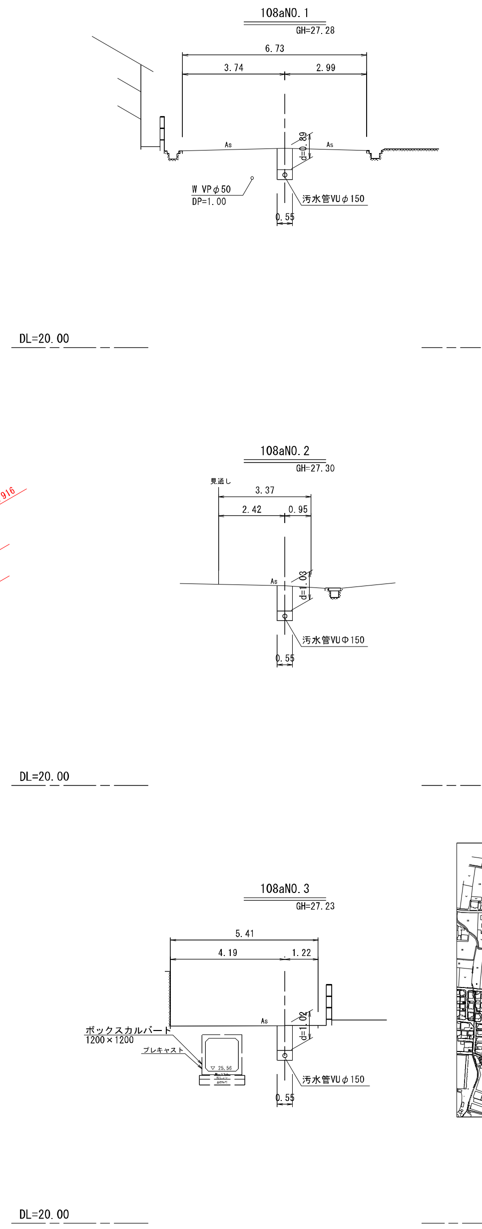

凡 例	
	工事実施路線
	既設路線
	将来計画路線
	塩ビ製小型人孔
	コンクリート製小型人孔
	組立式0号人孔(φ750)
	組立式片楕円人孔(600×900)
	組立式1号人孔(φ900)
	組立式2号人孔(φ1200)
	組立式3号人孔(φ1500)
	副管付人孔
	起点人孔
	曲管
	汚水桝及び取付管
(W)	水道管
(T)	NTT地中線
B	風呂場
W	トイレ
K	台 所
浄	浄化槽

位 置 図 S=1:5,000

3工区

108a 108b

水公08006号 大谷地区109路線他汚水管渠布設工事			
図面名	平面図・縦断面図・横断面図		
縮 尺	図示	番号	3
作成年月	令和 年 月		
課 長		係	
高 知 県 香 南 市			

土工・土留工標準図

素堀土工

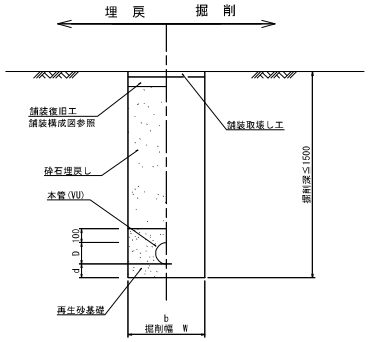

管 種	管内径 (mm)	D (mm)	W (mm)	b (mm)	H (mm)	摘 要
VU	150	165	550	550	100	
	200	216	700	700	100	
	250	267	800	800	150	
	300	318	850	850	150	

矢板建込土工

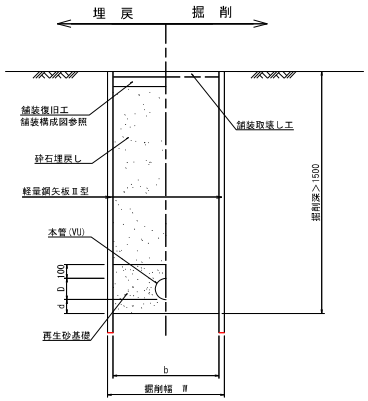

管 種	管内径 (mm)	D (mm)	W (mm)	b (mm)	d (mm)	摘 要
VU	150	165	850	750	100	
	200	216	900	800	100	
	250	267	950	850	150	
	300	318	1000	900	150	

取 付 管 土 工

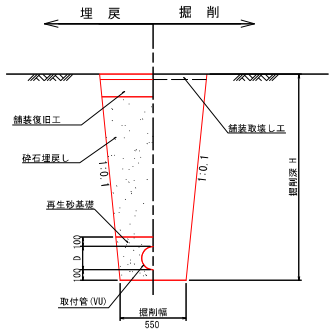

管 種	管内径 (mm)	管外径 D (mm)	掘削幅 W (mm)	基礎幅 b (mm)	基礎厚 H (mm)	摘 要
VU	100	114	550	550	100	
	150	165	550	550	100	

軽量鋼矢板建込工法 S=1:30

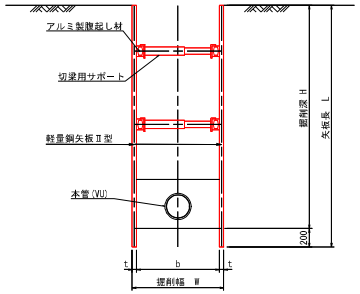

掘削深 H(m)	矢板長 L(m)	矢板厚 t(cm)	支保工 (段)
1.50<H≦1.80	2.00	5.0	1段
1.80<H≦2.00	2.50	5.0	1段
2.00<H≦2.30	2.50	5.0	2段
2.30<H≦2.80	3.00	5.0	2段
2.80<H≦3.30	3.50	5.0	2段
3.30<H≦3.50	4.00	5.0	2段
3.50<H≦3.80	4.00	5.0	3段

管 種	管内径 (mm)	D (mm)	W (mm)	b (mm)	摘 要
VU	150	165	850	750	
	200	216	900	800	
	250	267	950	850	
	300	318	1000	900	

※仮設材：10m/1セット

取付管布設標準断面図 S=1:30

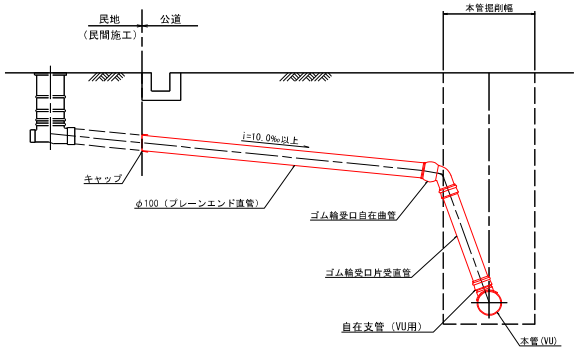

水公第08006号 大谷地区１０９路線他汚水管渠布設工事			
図面名	土工・土留工標準図		
縮 尺	S=1:30	番号	5
作成年月	令和 年 月		
課 長		係	
高 知 県 香 南 市			

人　孔　構　造　図

0号組立マンホール標準構造図

平　面　図
S=1:20

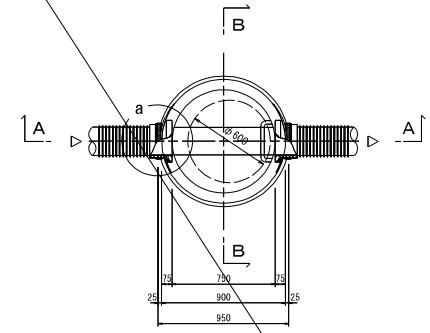

a 部詳細図
S=1:10

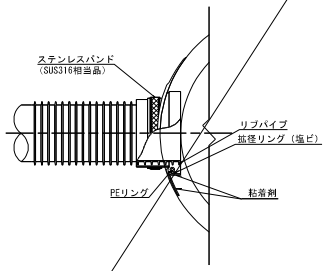

A-A 断面図
S=1:20

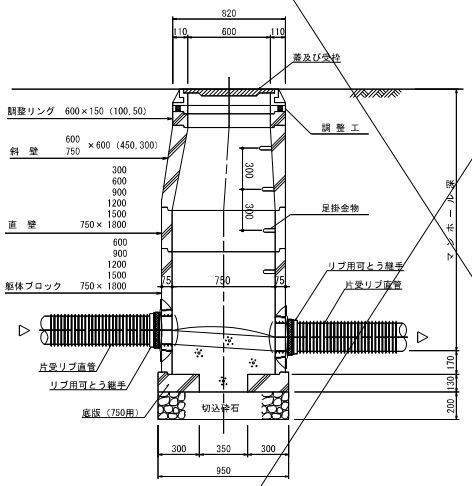

B-B 断面図
S=1:20

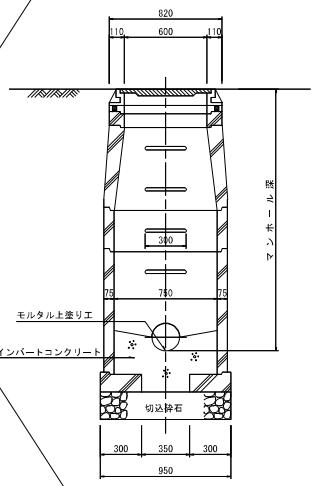

1号組立マンホール標準構造図

平　面　図
S=1:20

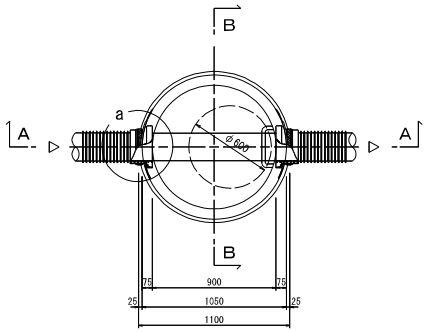

a 部詳細図
S=1:10

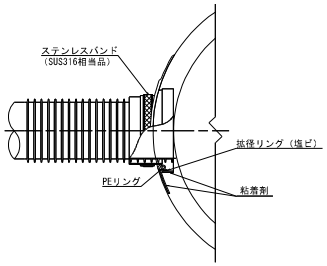

A-A 断面図
S=1:20

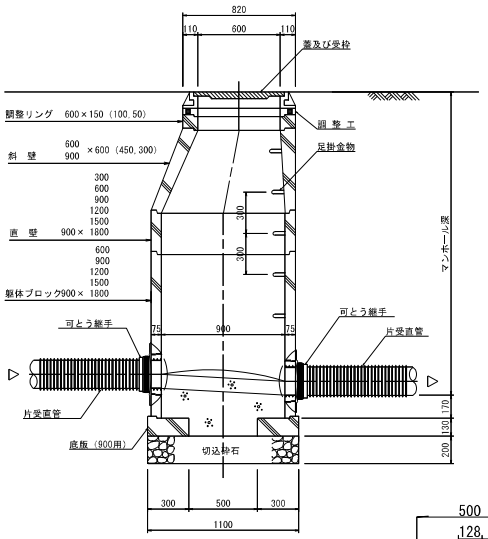

B-B 断面図
S=1:20

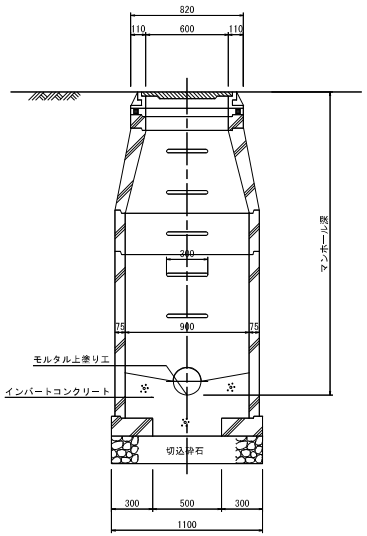

小型人孔（塩ビ製）構造図
S=1:15

平　面　図

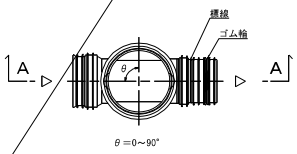

A-A 断面図

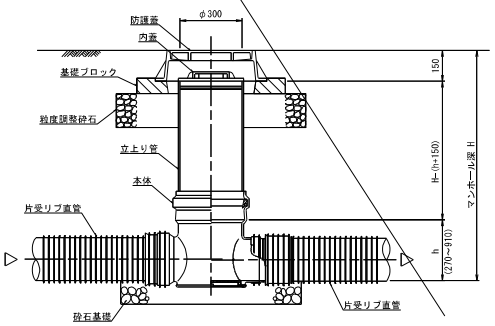

断　面　図
S=1:20

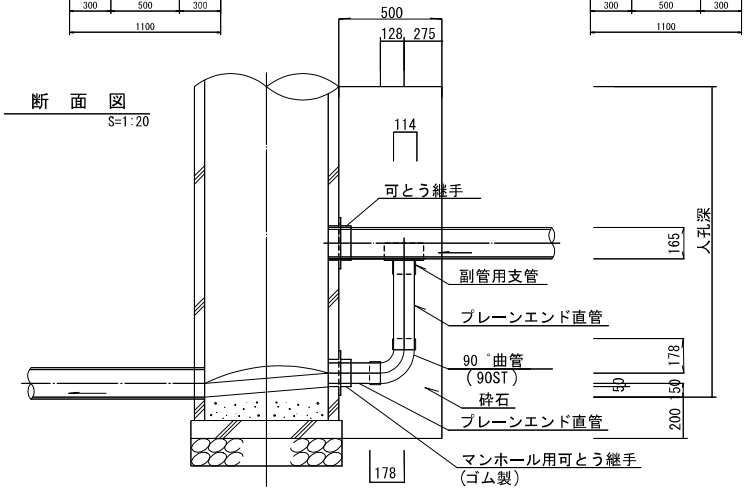

水公第08006号 大谷地区１０９路線他汚水管渠布設工事			
図面名	人孔構造図		
縮　尺	図示	番号	6
作成年月	令和　年　月		
課　長		係	
高　知　県　香　南　市			

舗 装 構 成 図

舗 装 構 成
S=1:15

県道舗装

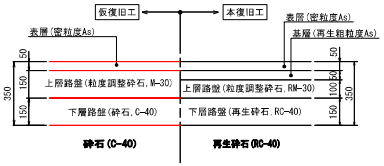

歩道舗装
(県道と市道の歩道部、里道も含む)

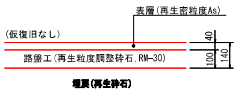

市道舗装
(私道も含む)

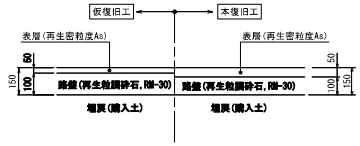

コンクリート舗装
(里道)

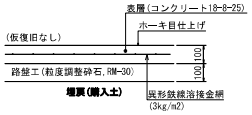

県道舗装 S=1:50
高知県通達

仮復旧

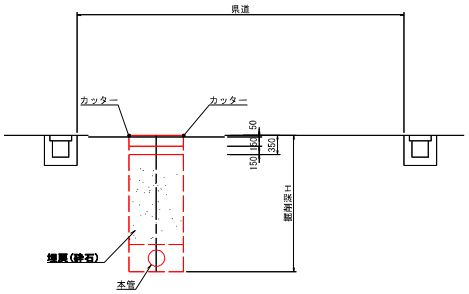

本復旧

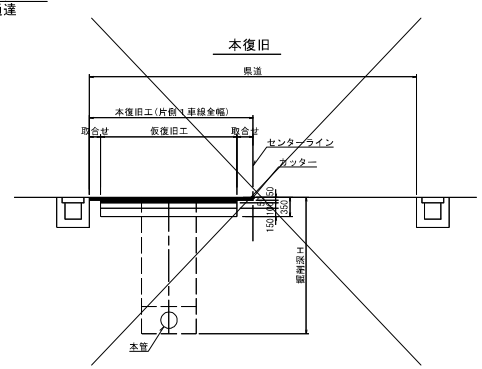

市道舗装 S=1:50
(私道を含む)

仮復旧

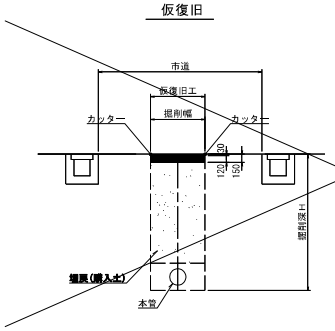

本復旧

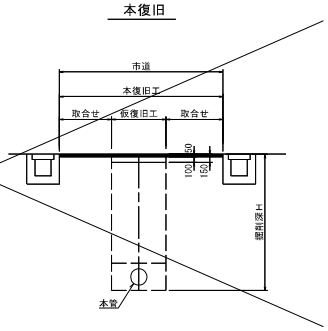

水公第08006号 大谷地区１０９路線他汚水管渠布設工事			
図面名	舗装構成図		
縮 尺	図示	番号	7
作成年月	令和 年 月		
課 長		係	
高 知 県 香 南 市			

仮BM・基準点・人孔位置図（その2） S=1:1000

基準点一覧表

点 名	X座標	Y座標	Z座標
4-1	63754.996	18776.252	29.179
4-2	63692.835	18783.825	28.553
4-3	63621.526	18775.624	28.106
4-4	63597.585	18813.515	29.469
4-6	63599.038	18904.335	31.814
4-7	63591.420	18940.736	32.732
4-8	63597.242	18989.162	34.437
4-9	63595.043	19018.715	35.681
4-10	63629.892	19058.915	37.815
4-11	63611.718	19095.161	39.077
4-12	63556.143	19090.548	38.121
4-13	63514.855	19043.032	35.615
4-14	63461.565	19007.937	33.365
4-15	63404.314	18959.068	31.484
4-16	63367.365	18948.694	31.084
4-17	63335.669	18931.066	30.025
4-18	63351.841	18874.311	28.440
4-19	63374.384	18876.907	29.054
4-20	63385.652	18866.736	28.929
4-21	63424.815	18862.993	29.059
4-22	63451.038	18861.359	28.697
4-27	63540.463	18926.636	32.323
4-28	63543.411	18896.331	31.598
4-29	63460.017	18904.290	27.504
4-30	63579.919	18774.014	27.894
4-31	63540.211	18757.348	27.783
4-32	63472.532	18753.913	26.803
4-33	63427.614	18746.444	26.459
4-34	63349.118	18740.144	26.204
4-35	63348.631	18788.324	26.754
4-36	63352.268	18824.400	27.450
4-37	63359.806	18966.554	32.269
4-38	63373.203	19028.196	32.611
4-39	63374.020	19066.794	32.732
4-43	63294.477	18943.053	30.376
4-48	63222.905	18856.607	30.912
4-49	63199.033	18795.609	26.881
4-50	63168.903	18738.210	25.311
4-51	63303.147	18743.541	26.323
4-52	63211.793	18709.246	25.251
4-53	63152.024	18693.816	24.677
4-54	63095.951	18674.036	24.011
4-55	63027.334	18649.440	23.871
4-56	62966.654	18623.718	24.026
4-57	62925.426	18606.363	24.165
4-58	62871.106	18588.991	23.027
4-72	63112.027	18643.998	23.707
4-76	63223.430	18609.958	24.246
4-77	63221.227	18663.716	24.421
4-78	63268.837	18663.204	24.436
4-79	63311.254	18675.039	25.592
4-80	63312.818	18710.633	25.825
4-81	63367.777	18666.024	25.368
4-82	63382.259	18627.209	25.242
4-89	63544.230	18633.155	26.427
4-90	63535.828	18680.579	26.363
4-91	63544.670	18725.945	26.919
4-92	63679.932	18655.409	28.730
4-93	63636.808	18690.231	28.727

仮BM一覧表

点 名	X座標	Y座標	Z座標
KBM-1	—	—	29.335
KBM-2	—	—	28.052
KBM-3	—	—	39.111
KBM-4	—	—	26.437
KBM-5	—	—	26.813
KBM-6	—	—	29.411
KBM-7	—	—	25.308
KBM-8	—	—	26.200
KBM-9	—	—	28.477
KBM-10	—	—	32.601
KBM-11	—	—	24.863
KBM-12	—	—	24.166
KBM-13	—	—	23.556
KBM-14	—	—	23.348

汚水人孔位置座標値一覧表

点 名	X座標	Y座標
105aNO. 1	63462.353	18608.089
105a曲管1	63435.360	18607.499
105aNO. 2	63420.406	18606.326
105a曲管1	63411.250	18603.794
105aNO. 3	63401.775	18603.103
105bNO. 1	63385.429	18605.351
105bNO. 2	63383.749	18620.257
105bNO. 3	63372.035	18637.686
105cNO. 1	63365.106	18668.927
105cNO. 2	63361.235	18683.419
105cNO. 3	63357.935	18691.252
105c曲管1	63355.380	18699.882
105dNO. 1	63352.758	18718.195
105dNO. 2	63368.612	18720.351
105dNO. 3	63373.410	18721.756
105dNO. 4	63369.062	18735.631
105eaNO. 1	63387.182	18672.398
105eaNO. 1	63408.622	18678.232
105edNO. 1	63318.684	18712.789
106aNO. 1	63367.247	19115.094
107aNO. 1	63288.008	18668.408
107aNO. 2	63280.794	18665.355
107a曲管1	63228.375	18658.529
107bNO. 1	63218.407	18667.739
107bNO. 2	63217.182	18673.191
107b曲管1	63212.905	18690.675
107bNO. 3	63210.769	18709.555
107aNO. 1	63234.446	18604.507
107aNO. 2	63223.799	18610.043
108aNO. 1	63264.492	18841.373
108aNO. 2	63231.357	18848.996
108a曲管1	63224.363	18844.166
108aNO. 3	63217.580	18836.168
108a曲管1	63209.676	18819.101
108aNO. 4	63206.700	18815.083
108a曲管2	63203.485	18807.976
108bNO. 1	63200.646	18799.120
108bNO. 2	63198.192	18792.033
108bNO. 3	63196.233	18790.480
108bNO. 4	63182.735	18751.025
108bNO. 5	63184.023	18748.165
108bNO. 6	63180.735	18743.969
108bNO. 7	63175.164	18727.906
108b曲管1	63171.994	18716.332
108eaNO. 1	63251.620	18803.251
108eaNO. 2	63220.634	18802.331
108eaNO. 3	63205.225	18797.680
109aNO. 1	63108.989	18739.827
109aNO. 2	63115.089	18730.096
109a曲管1	63134.046	18731.368
109aNO. 3	63155.827	18734.463
109aNO. 4	63164.357	18738.646
109aNO. 5	63167.333	18738.273
109a曲管2	63168.896	18734.800
109aNO. 6	63163.277	18719.216
109a曲管3	63160.091	18712.983
109aNO. 7	63155.157	18705.685
110aNO. 1	63132.404	18693.857
110aNO. 2	63113.437	18647.609
110bNO. 1	63107.234	18649.553
110bNO. 2	63103.332	18667.124
110bNO. 3	63103.233	18670.976
110caNO. 1	63028.237	18610.616
110caNO. 2	63024.132	18631.720
110bbNO. 1	63046.709	18636.111
110bbNO. 1	63049.961	18621.468
111aNO. 1	62944.866	18623.872

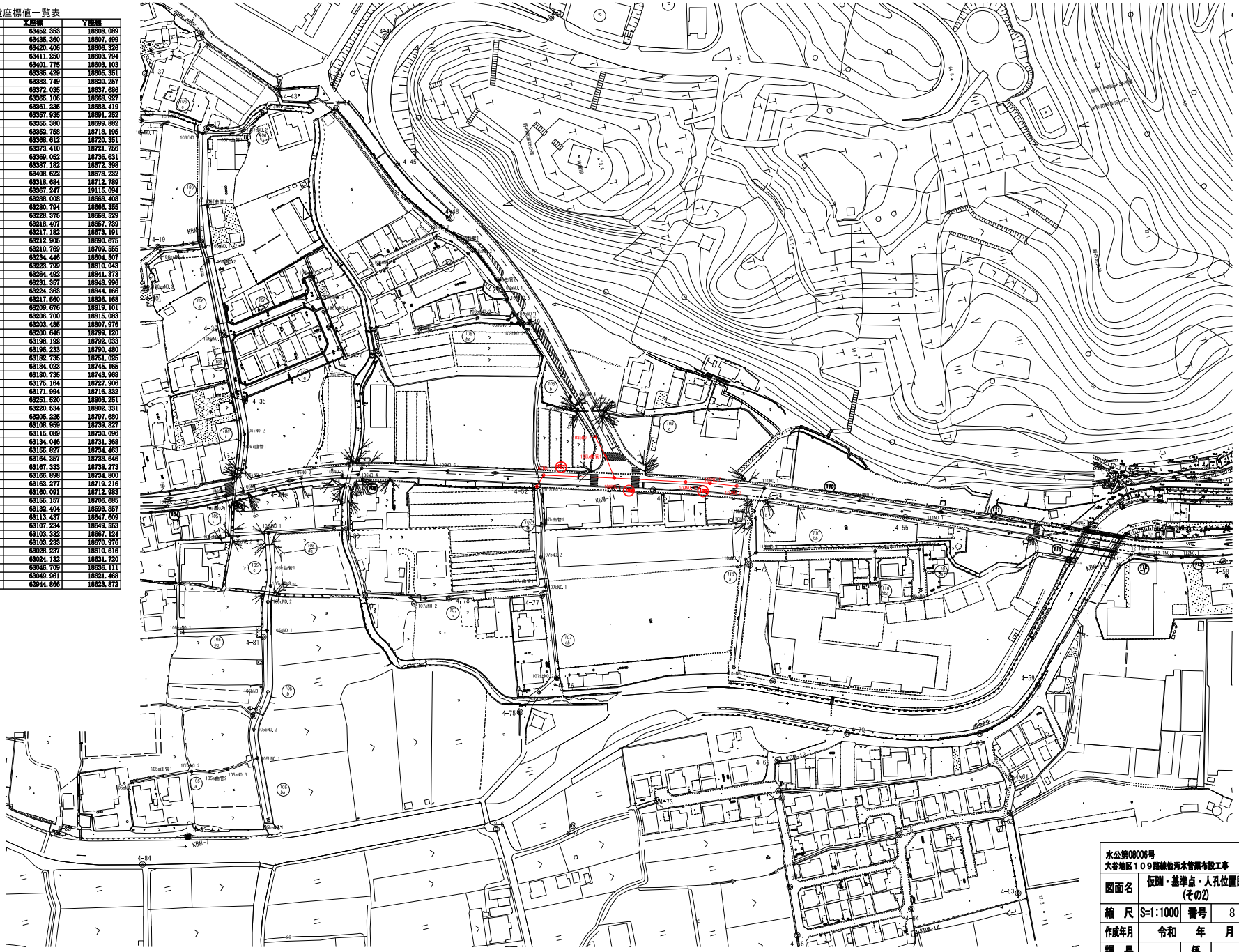

水公第08006号 大谷地区１０９路線他汚水管渠布設工事			
図面名	仮BM・基準点・人孔位置図（その2）		
縮 尺	S=1:1000	番号	8
作成年月	令和 年 月		
課 長		係	
高 知 県 香 南 市			