建第07047号

市 道 新 道 線 （ 下 井 西 (1) ） 道 路 改 修 工 事

数　量　計　算　書

香南市 野市町 下井

香　南　市　役　所

数量調書

市道新道線

名称	種別	細別	形状寸法	数量	単位	摘要
道路土工						
	床堀	14K		176.82	m3	
	盛土	BV3		64.14	m3	
	埋戻し	B4-D		32.68	m3	
	〃	B4		14.76	m3	
	残土処理			54.48	m3	176.82-(64.14+32.68)/0.9-14.76
構造物撤去工						
	Con取壊し			10.58	m3	9.40+1.18
	舗装取壊し		t=40	148.59	m2	
	舗装処分		t=40	5.94	m3	148.59×0.04
擁壁工						
	1号路側擁壁工			40.40	m	
	コンクリート	σck=18N/mm2		14.32	m3	
	型枠	小型構造物		63.91	m2	
	基礎砕石	RC-40	t=150	29.83	m2	
	床均し	人力		29.83	m2	
排水構造物工						
	1号水路工		B=300	43.55	m	
	2-2号水路工		B=800	26.46	m	
		プレキャスト床版	B=1100 L=1000	3.00	m	2-2号水路
	2-3号水路工		B=800	3.36	m	

数量調書

市道新道線

名称	種別	細別	形状寸法	数量	単位	摘要
フェンス工						
	目かくしフェンス		H=1800	14.50	m	
舗装工						
	表層工	再生密粒度 アスコン	t=40	266.63	m2	
	路盤工	RM-30	t=100	266.63	m2	
仮設工						
	水替工	設置・撤去		1.00	箇所	
		供用日数		50.00	日	
雑工						
	止壁工			3.96	m	

土工数量計算表

市道新道線

測　点	単距離	床堀14K			盛土BV3			埋戻しB4-D		
		断面積	平均断面積	立積	断面積	平均断面積	立積	断面積	平均断面積	立積
No.0	0.00	1.5			0.2			0.3		
No.0+9.00	9.00	2.9	2.20	19.80	0.6	0.40	3.60	0.3	0.30	2.70
No.0+10.80	1.80	2.5	2.70	4.86	0.6	0.60	1.08	0.3	0.30	0.54
No.1	9.20	2.5	2.50	23.00	0.7	0.65	5.98	0.4	0.35	3.22
No.2	20.00	2.6	2.55	51.00	0.7	0.70	14.00	0.3	0.35	7.00
No.2+3.75	3.75	2.4	2.50	9.38	0.7	0.70	2.63	0.3	0.30	1.13
No.2+3.75'	0.00	1.2	1.80	0.00	1.2	0.95	0.00	0.0	0.15	0.00
No.3	16.25	1.6	1.40	22.75	0.7	0.95	15.44	0.5	0.25	4.06
No.4+1.50	21.50	2.1	1.85	39.78	1.0	0.85	18.28	0.7	0.60	12.90
EP	2.50	2.9	2.50	6.25	1.5	1.25	3.13	0.2	0.45	1.13
合　計	84.00			176.82			64.14			32.68

土工数量計算表

市道新道線

測　点	単距離	埋戻しB4			コンクリート取壊し			As舗装取壊し		
		断面積	平均断面積	立積	断面積	平均断面積	立積	断面積	平均断面積	立積
No.0	0.00	0.0			0.05			4.20		
No.0+9.00	9.00	0.4	0.20	1.80	0.05	0.05	0.45	5.35	4.78	42.98
No.0+10.80	1.80	0.3	0.35	0.63	0.13	0.09	0.16	2.02	3.69	6.63
No.1	9.20	0.3	0.30	2.76	0.04	0.09	0.78	2.12	2.07	19.04
No.2	20.00	0.3	0.30	6.00	0.05	0.05	0.90	2.20	2.16	43.20
No.2+3.75	3.75	0.3	0.30	1.13	0.05	0.05	0.19	2.00	2.10	7.88
No.2+3.75'	0.00	0.3	0.30	0.00	0.04	0.05	0.00	0.00	1.00	0.00
No.3	16.25	0.0	0.15	2.44	0.26	0.15	2.44	0.90	0.45	7.31
No.4+1.50	21.50	0.0	0.00	0.00	0.14	0.20	4.30	0.90	0.90	19.35
EP	2.50	0.0	0.00	0.00	0.00	0.07	0.18	0.86	0.88	2.20
合　計	84.00			14.76			9.40			148.59

土工数量計算表

市道新道線

測　点	単距離	As舗装								
		断面積	平均断面積	立積						
No.0	0.00	4.20								
No.0+9.00	9.00	5.35	4.78	42.98						
No.0+10.80	1.80	4.00	4.68	8.42						
No.1	9.20	4.00	4.00	36.80						
No.2	20.00	4.00	4.00	80.00						
No.2+3.75	3.75	4.00	4.00	15.00						
No.2+3.75'	0.00	2.00	3.00	0.00						
No.3	16.25	2.00	2.00	32.50						
No.4+1.50	21.50	2.00	2.00	43.00						
EP	2.50	4.34	3.17	7.93						
合　計	84.00			266.63						

1号路側擁壁工

市道新道線

測　点	単距離	コンクリート			型枠			基礎砕石		
		断面積	平均断面積	立積	断面積	平均断面積	立積	断面積	平均断面積	立積
No.0+9.00	0.00	0.28			1.33			0.69		
No.0+10.80	2.16	0.30	0.29	0.63	1.39	1.36	2.94	0.70	0.70	1.50
No.1	9.40	0.36	0.33	3.10	1.59	1.49	14.01	0.74	0.72	6.77
No.2	20.00	0.37	0.37	7.30	1.65	1.62	32.40	0.75	0.75	14.90
IP.1	1.76	0.37	0.37	0.65	1.64	1.65	2.90	0.75	0.75	1.32
No.2+3.75	2.06	0.37	0.37	0.76	1.64	1.64	3.38	0.75	0.75	1.55
No.2+8.70	5.02	0.38	0.38	1.88	1.66	1.65	8.28	0.76	0.76	3.79
合　計	40.40			14.32			63.91			29.83

1号路側擁壁工

市道新道線

測　点	単距離	床均し								
		断面積	平均断面積	立積	断面積	平均断面積	立積	断面積	平均断面積	立積
No.0+9.00	0.00	0.69								
No.0+10.80	2.16	0.70	0.70	1.50						
No.1	9.40	0.74	0.72	6.77						
No.2	20.00	0.75	0.75	14.90						
IP.1	1.76	0.75	0.75	1.32						
No.2+3.75	2.06	0.75	0.75	1.55						
No.2+8.70	5.02	0.76	0.76	3.79						
合　計	40.40			29.83						

1号擁壁工

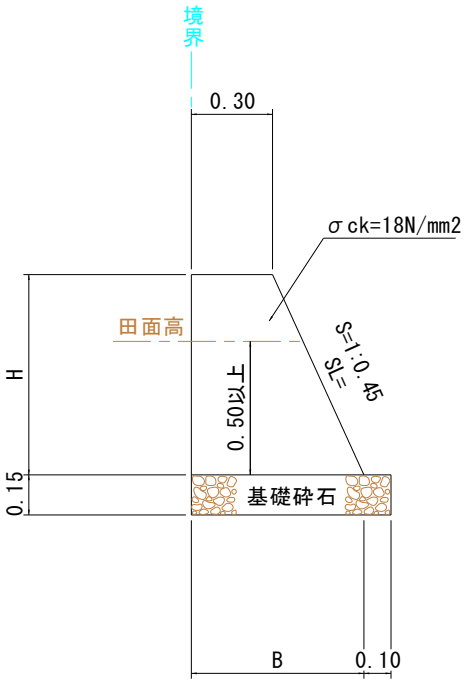

1号路側擁壁工　　1.0m当り

H	SL	B	コンクリート	型枠	基礎砕石
0.633	0.694	0.585	0.28	1.33	0.69
0.663	0.727	0.598	0.30	1.39	0.70
0.758	0.831	0.641	0.36	1.59	0.74
0.786	0.862	0.654	0.37	1.65	0.75
0.784	0.860	0.653	0.37	1.64	0.75
0.780	0.855	0.651	0.37	1.64	0.75
0.790	0.866	0.656	0.38	1.66	0.76

コンクリート(σck=18N/mm2)		
※数量計算書参照	＝	14.32m3
型枠(小型構造物)		
※数量計算書参照	＝	63.91m2
目地材(t=10mm)		
14.32/10	＝	1.43m2
基礎砕石(RC-40 t=150)		
※数量計算書参照	＝	29.83m2
床均し(人力)		
※数量計算書参照	＝	29.83m2

1号水路工

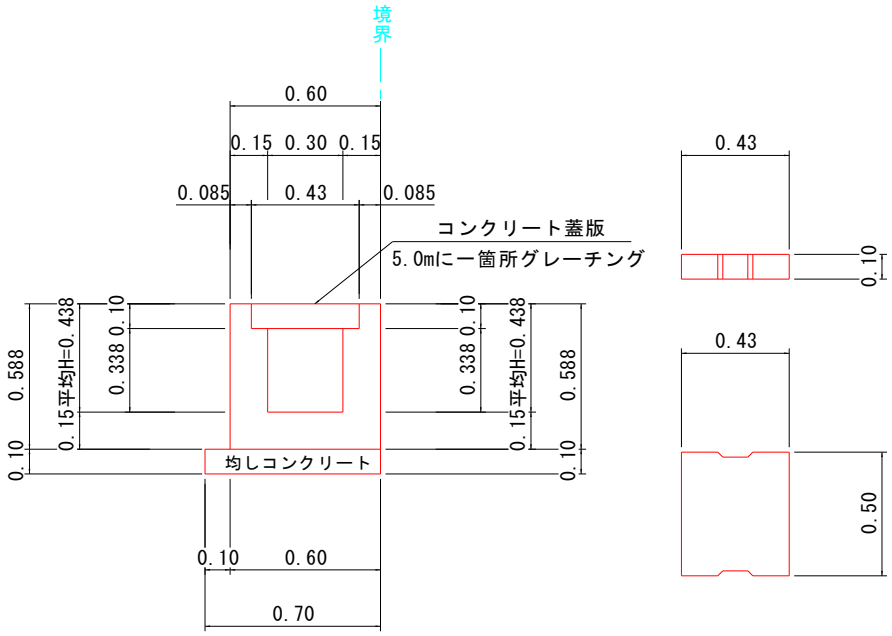

10.0m当り

コンクリート(σck=18N/mm2)		
(0.588×0.600−0.338×0.300−0.430×0.100)×10.00	＝	2.08m3
型枠(小型構造物)		
(0.588+0.438)×2.0×10.00	＝	20.52m2
均しコンクリート(C=170kg/m3)		
0.700×0.100×10.00	＝	0.70m3
均しコン型枠		
0.100×2.0×10.00	＝	2.00m2
目地材(t=10mm)		
2.08/10.0	＝	0.21m2
床均し(人力)		
0.700×10.00	＝	7.00m2
コンクリート蓋版(300用 T-6)		
	＝	16.00枚
グレーチング(300用 T-6 固定式 L=1.00m)		
	＝	2.00枚

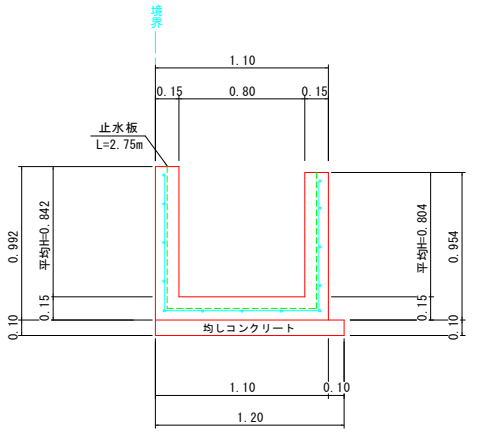

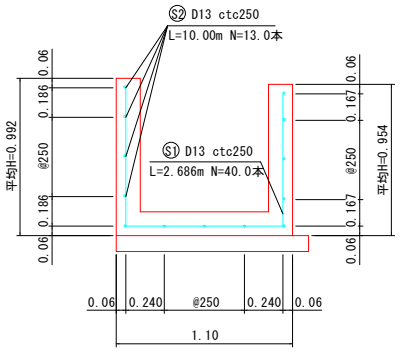

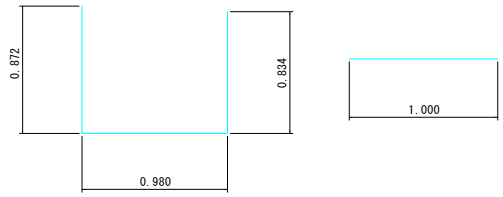

鉄筋重量表　　1.0m当り

番号	長さ	本数	単位重量	重量
S1 D13	2.686 m	4.0 本	0.995 kg	10.690 kg
S2 D13	1.000 m	13.0 本	0.995 kg	12.935 kg
合計				23.625 kg

10.0m当り

コンクリート(σck=18N/mm2)		
(0.992×0.150+0.954×0.150+0.800×0.150)×10.00	＝	4.12m3
型枠(小型構造物)		
(0.992+0.842+0.804+0.954)×10.00	＝	35.92m2
鉄筋(D13)		
23.625×10.00	＝	236.25kg
均しコンクリート(C=170kg/m3)		
1.200×0.10×10.00	＝	1.20m3
均しコン型枠		
0.100×2.0×10.00	＝	2.00m2
止水版(FF200)		
	＝	2.75m
目地材(t=10mm)		
4.12/10.0	＝	0.41m2
床均し(人力)		
1.200×10.00	＝	12.00m2

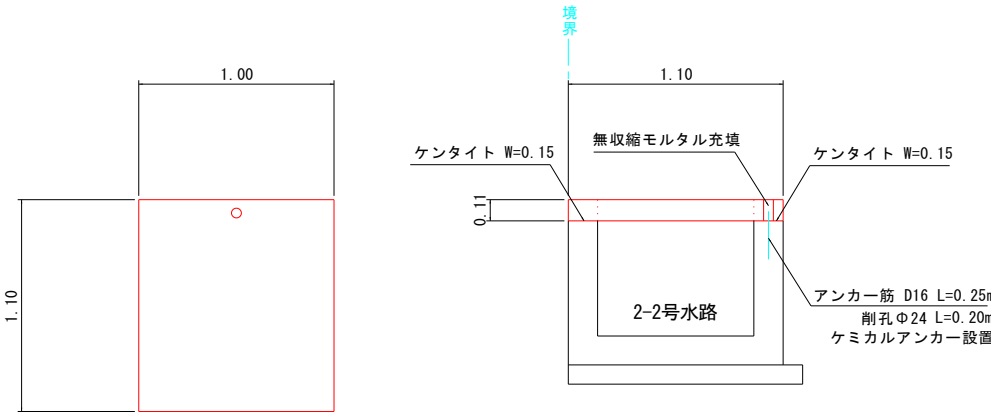

※床版設置箇所については施工前に地権者に確認する事

1.0m当り

プレキャスト床版(B=1.10 L=1.00 T-6)		
	＝	1枚
鉄筋(D16)		
0.250×1.56×1.0	＝	0.39kg
削孔(Φ24×200)		
	＝	1ヶ所
ケンタイト(t=10mm)		
0.150×2.0×1.0	＝	0.30m2
ケミカルアンカー		
	＝	1本

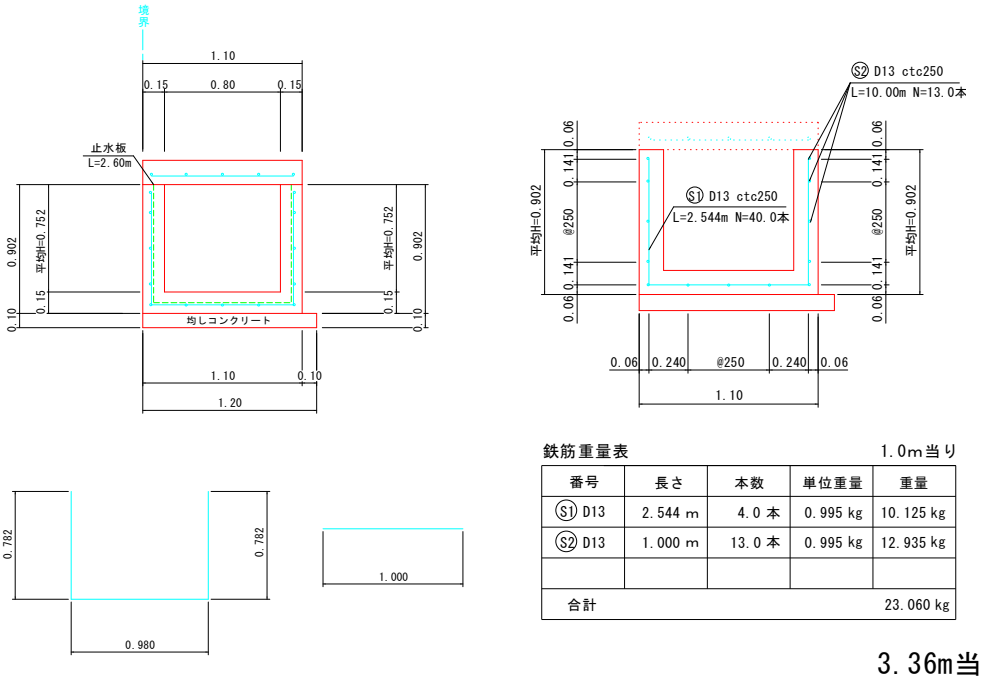

鉄筋重量表　　1.0m当り

番号	長さ	本数	単位重量	重量
S1 D13	2.544 m	4.0 本	0.995 kg	10.125 kg
S2 D13	1.000 m	13.0 本	0.995 kg	12.935 kg
合計				23.060 kg

3.36m当り

コンクリート(σck=18N/mm2)		
0.902×0.150×2.0+0.800×0.150×3.36	＝	1.31m3
型枠(小型構造物)		
(0.902×2.0+0.752×2.0)×3.36	＝	11.11m2
鉄筋(D13)		
23.060×3.36	＝	77.48kg
均しコンクリート(C=170kg/m3)		
1.200×0.10×3.36	＝	0.40m3
均しコン型枠		
0.100×2.0×3.36	＝	0.67m2
止水版(FF200)		
	＝	2.60m
目地材(t=10mm)		
1.31/10.0	＝	0.13m2
床均し(人力)		
1.200×3.36	＝	4.03m2

2-3号水路工　2/2

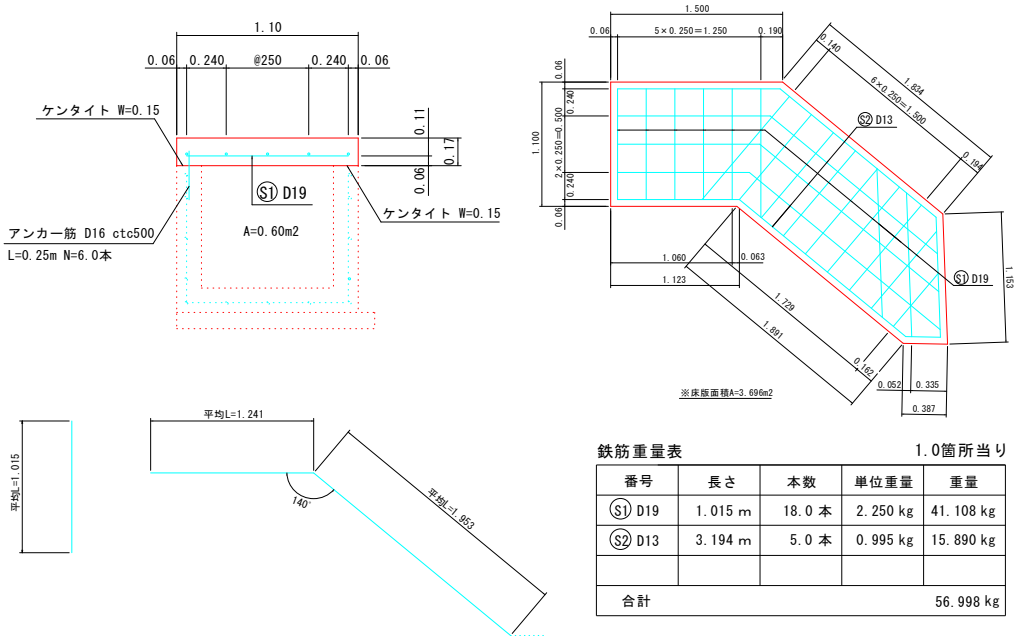

鉄筋重量表　　1.0箇所当り

番号	長さ	本数	単位重量	重量
S1 D19	1.015 m	18.0 本	2.250 kg	41.108 kg
S2 D13	3.194 m	5.0 本	0.995 kg	15.890 kg
合計				56.998 kg

3.36m当り

コンクリート(σck=18N/mm2)		
3.696×0.170	＝	0.63m3
型枠(小型構造物)		
1.100×0.170×2.0+3.360×0.170×2.0+0.800×3.360	＝	4.20m2
鉄筋		
	＝	57.00kg
支保工		
0.752×0.800×3.36	＝	2.02空m3
差し鉄筋(D16)		
0.250×6.0×0.995	＝	2.34kg
ケンタイト(t=10mm)		
0.150×2.0×3.36	＝	1.01m2

目かくしフェンス

（昭和５７年改正の建築基準法・同施行令に基づく風圧力 ＧＬ＋０ｍ に依る）

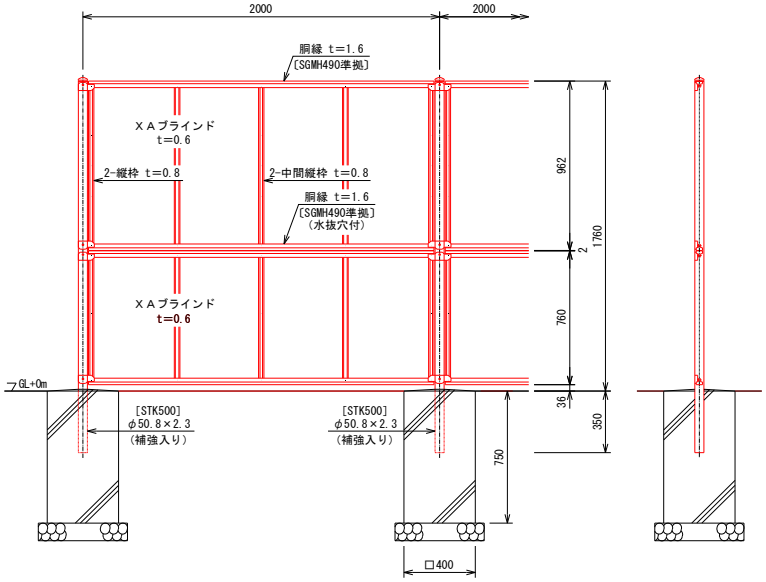

目かくしフェンス(H=1.800)

＝　14.50m

As舗装

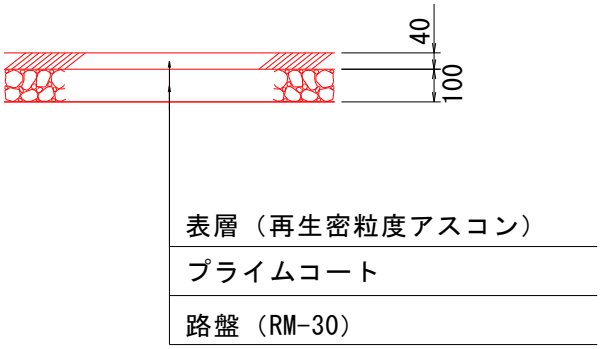

表層工(再生密粒度アスコン)

＝　266.63m2

路盤工(RM-30)

＝　266.63m2

コンクリート取壊し

取壊し①

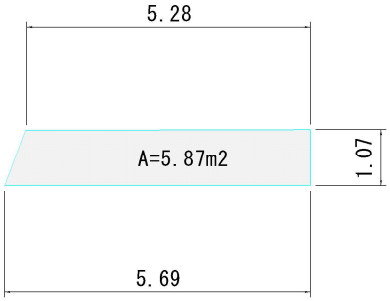

取壊し②

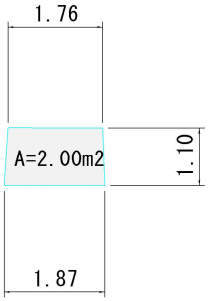

取壊し（鉄筋コンクリート）数量表

番号	厚み	面積(A)	体積(V)
取壊し①	0.15 m	5.87 m2	0.881 m3
取壊し②	0.15 m	2.00 m2	0.300 m3
合計			1.181 m3

取壊し(鉄筋コンクリート)

＝　1.18m3

止壁工

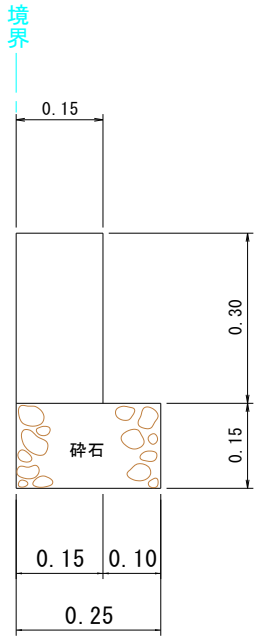

10.0m当り

コンクリート(σck=18N/mm2)		
0.300×0.150×10.00	＝	0.45m3
型枠(小型構造物)		
0.300×10.00×2.0	＝	6.00m2
目地材(t=10mm)		
0.45/10.00	＝	0.05m2
基礎砕石(RC-40 t=150)		
0.250×10.00	＝	2.50m2
床均し(人力)		
0.250×10.00	＝	2.50m2